ՄՈՒՏՔԱՅԻՆ
ՆԱԽԱԳԾՎՈՂ ԴԱՐՊԱՍ
Մ1:100

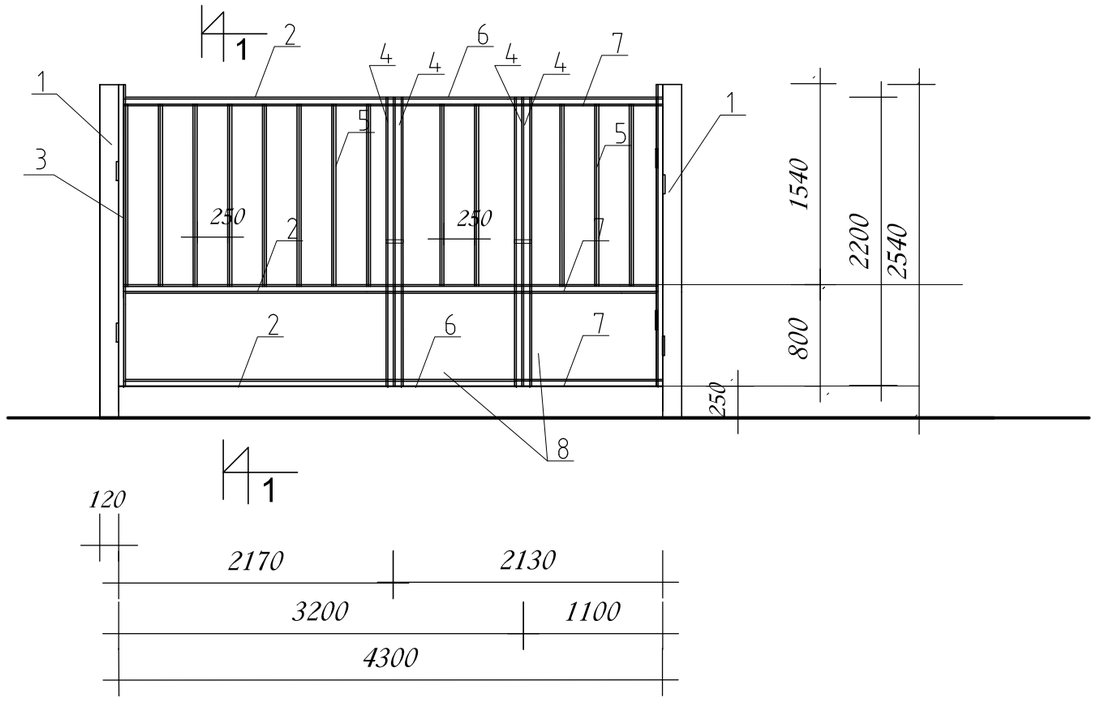

ԴԱՐՊԱՍԻ ՄԱՍՆԱԳԻՐ ՄԵԿ ՀԱՏԻ ՀԱՄԱՐ

ԴԻՐՔ	ՆՇԱՆԱԿՈՒՄԸ	ՆՎԱՆՈՒՄԸ		ՔԱՆԱԿ ՀԱՏ	ԸՆԴՀԱՆ. Մ.ՔԱՌ
1	ГОСТ 10704-91	□90x90x4	L =3140	2	58,21կգ
2	ГОСТ8509 - 72	L 45x45x4	L =2200	3	16.80կգ
3	ГОСТ8509 - 72	L 45x45x4	L =2300	2	13.30կգ
4	ГОСТ8509 - 72	L 45x45x4	L =2300	4	22.36կգ
5	ГОСТ8509 - 72	L 30x30x3	L =1500	17	44.60կգ
6	ГОСТ8509 - 72	L 45x45x4	L =1030	3	6.00կգ
7	ГОСТ8509 - 72	L 45x45x4	L =1100	3	6.00կգ
8	ГОСТ 1000-2500	Պողպատե թիթեղ 3.0մմ		3.4քմ	
9	ծխնի			6	1.0կգ
10	բռնակ			2	0.25կգ
11	——— " ———	-6X40	L = 150	2	0.80կգ
	ԽԱՄՔԱՐԱԲԵՏՈՆ ՀԻՄՔԵՐԻ ՀԱՄԱՐ B15 ՄԱԿՆԻՇԻ 0.2 մ^3				

1-1

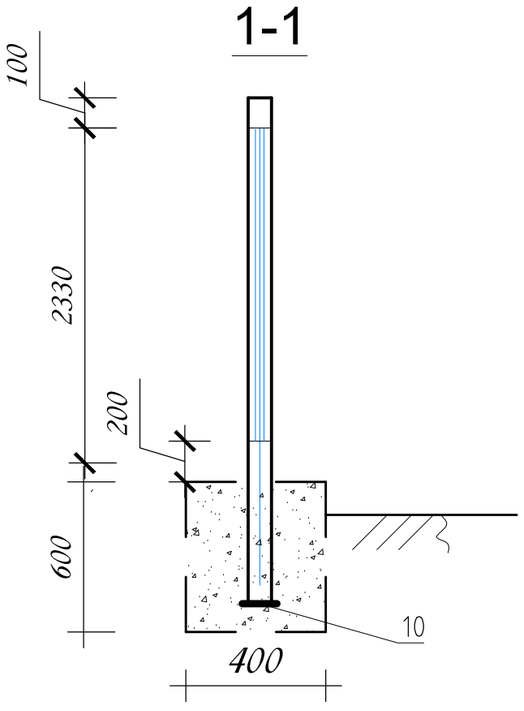

ՀՀ ԱՐԱՐԱՏԻ ՄԱՐԶԻ ՂՈՒԿԱՍԱՎԱՆ ՀԱՄԱՅՆՔԻ ԴՊՐՈՑԻ ՑԱՆԿԱՊԱՏԻ ԿԱՌՈՒՑՄԱՆ ԵՎ ՏԱՐԱԾՔԻ ԲԱՐԵԿԱՐԳՄԱՆ ԱՇԽԱՏԱՆՔՆԵՐ				Պայմանագիր N ԱՄՂՀ-ԲԲԱՀԱՇՁԲ-17/1		
Ն.Գ.Ի.	Վ.ԵՐԵՂՅԱՆ		ճարտարապետաշինարարական մաս	ՓՈՒԼ	ԹԵՐԹ	ԹԵՐԹԵՐ
ԿԱԶՄԵՑ	Ա.ԳՈՒԼՈՅԱՆ			ԱՆ	13	20
ՍՏՈՒԳԵՑ	Հ.ԱՆԴՐԵԱՍՅԱՆ					
			ՄՈՒՏՔԱՅԻՆ ՆԱԽԱԳԾՎՈՂ ԴԱՐՊԱՍ Մ1:100	«ԱՏ ԱՐՏ» ՍՊԸ		